# MANCHONS TRONCONIQUES
# TERMIK ISOL 53 - ISOL 30

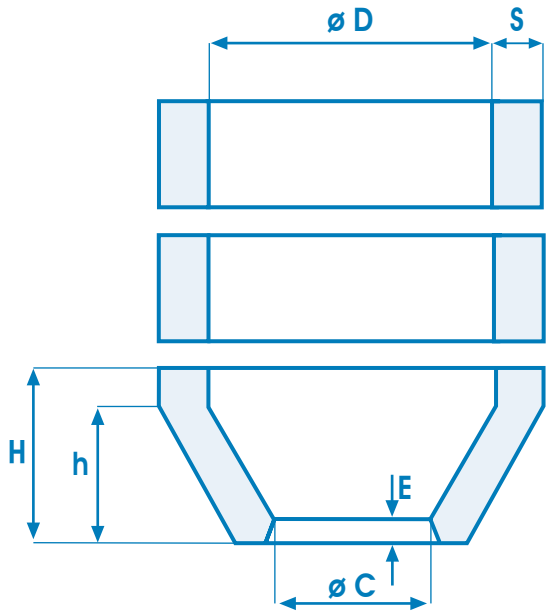


## TYPE T - MD

| TYPE | D mm. | C mm. | S mm. | E mm. | H mm. | h mm | Volume dm³ |
|---|---|---|---|---|---|---|---|
| TMD 12 | 400 | 195 | 26 | 8 | 200 | 165 | 15,90 |
| TMD 13 | 450 | 220 | 28 | 8 | 300 | 185 | 34,40 |
| TMD 14 | 500 | 295 | 28 | 8 | 300 | 160 | 47,00 |
| TMD 15 | 550 | 320 | 30 | 10 | 300 | 190 | 55,10 |
| TMD 16 | 600 | 345 | 30 | 10 | 300 | 245 | 64,30 |
| TMD 17 | 650 | 400 | 32 | 10 | 300 | 195 | 75,10 |
| TMD 18 | 700 | 450 | 32 | 10 | 300 | 215 | 84,50 |
| | | | | | | | |
| | | | | | | | |
| | | | | | | | |

Date d'emission
**JUILLET 2015**

Autorisation Direction

## TOLÉRANCES

| DIMENSION | DIAMÈTRE | ÉPAISSEUR | HAUTEUR |
|---|---|---|---|
| 400-700 | ± 10 mm | -5 mm | -15 mm |