КРЫШКИ
ISO-EXO
TERMIK EXO 23 - EXO 25B - EXO 27

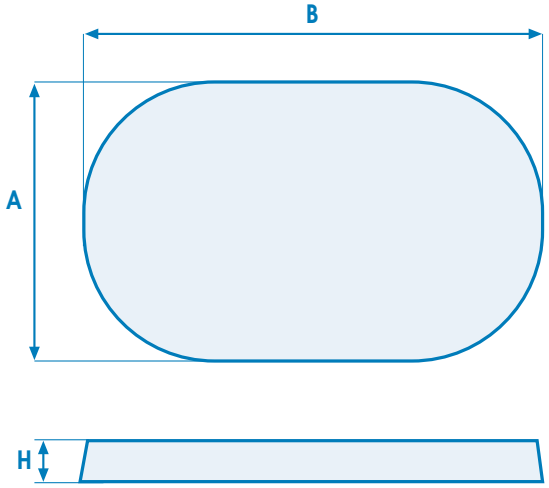

ТИП **CPXV**

ТИП	A mm	B mm	H mm
CPXV4	80	164	20
CPXV4/5	110	188	20
CPXV5	122	188	20
CPXV6	130	228	20
CPXV7	150	268	20
CPXV8	168	298	20
CPXV9	190	358	20
CPXV10	218	388	20
CPXV11	238	438	20
CPXV12	263	480	25
CPXV13	342	498	25
CPXV14	292	438	28
CPXV15	348	548	28

Дата выпуска
июль 2015

Утверждение руководителя

ДОПУСКИ

РАЗМЕР	A	B	H
80-200	± 5 mm	-5 mm	-2 mm
210-300	± 5 mm	-5 mm	-3 mm
310-610	± 10 mm	-10 mm	-3 mm